bathroom therapy

ODESSA

Meuble sur pied 2 portes

- MEUBLE LIVRÉ MONTÉ
- LIVRÉ AVEC MIROIR AFFLEURANT OU À SUSPENDRE
- FINITION BOIS OU BLANC

CARACTÉRISTIQUES

- Corps de meuble livré monté avec caisson, façades laqué et côtés mélaminé en panneaux de particules 16 mm en version blanche et 18 mm en version bois.
- Plan vasque céramique blanche moulée avec trop plein.
- 2 portes avec fermeture ralentie et poignée prise de main intégrée.
- Siphon gain de place intégré
- Miroir affleurant ou suspendu avec support de fixation.
- Livré sans robinetterie.
- Pieds blanc 10 cm.

RÉF.	FINITION	MIROIR	DIM.A	DIM.B	DIM. C	DIM. D
401511501	BLANC	affleurant	600 ±5 mm	465 ±5 mm	800 ±5 mm	1050 mm
401511503	BOIS	affleurant	600 ±5 mm	465 ±5 mm	800 ±5 mm	1050 mm
401511505	BLANC	suspendu	600 ±5 mm	465 ±5 mm	800 ±5 mm	500 mm
401511507	BOIS	suspendu	600 ±5 mm	465 ±5 mm	800 ±5 mm	500 mm
401511502	BLANC	affleurant	800 ±5 mm	465 ±5 mm	800 ±5 mm	1050 mm
401511504	BOIS	affleurant	800 ±5 mm	465 ±5 mm	800 ±5 mm	1050 mm
401511506	BLANC	suspendu	800 ±5 mm	465 ±5 mm	800 ±5 mm	500 mm
401511508	BOIS	suspendu	800 ±5 mm	465 ±5 mm	800 ±5 mm	500 mm

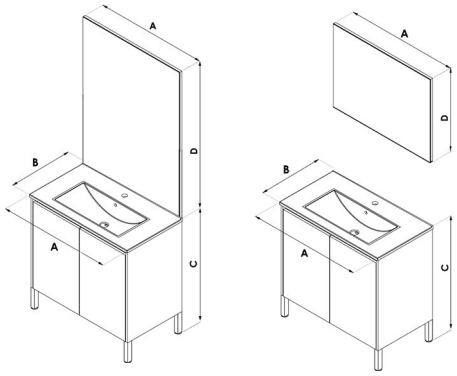

AYOR W&H solutions - SAS au capital de 400 000 euros. RCS Périgueux n°681 980 033. 13 place Francheville - BP 202- 24052 Périgueux CT Cedex 9 - Tél. 05 53 02 69 70
Tous droits réservés. - AYOR se réserve le droit de changer ces caractéristiques sans préavis.- Garantie sur les défauts de matière et de fabrication.

ayor