Rolf

Gamme PRIM'O

Sur cartouches et défauts de fabrication

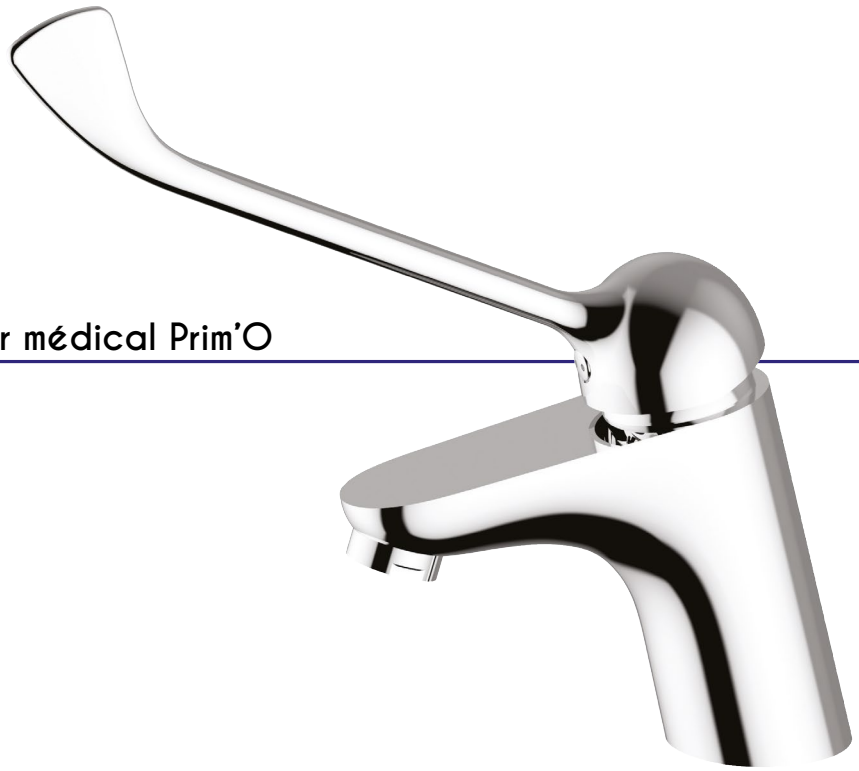

Mitigeur de lavabo à levier médical Prim'O

Manette médicale métal.
Cartouche Ø35 C3.
Bec fixe avec aérateur.
Limiteur de débit par point dur.
Limiteur de température réglable.
Un point de fixation avec étrier inclinable Fixofast.
Flexible EPDM pré-monté 350mm.
Vidage hostaform plastique.
Tirette de vidage latérale.

NF IA - E0 C3 A2 U3 Ge5

Finition	Réf.
Chromé	**504011033**

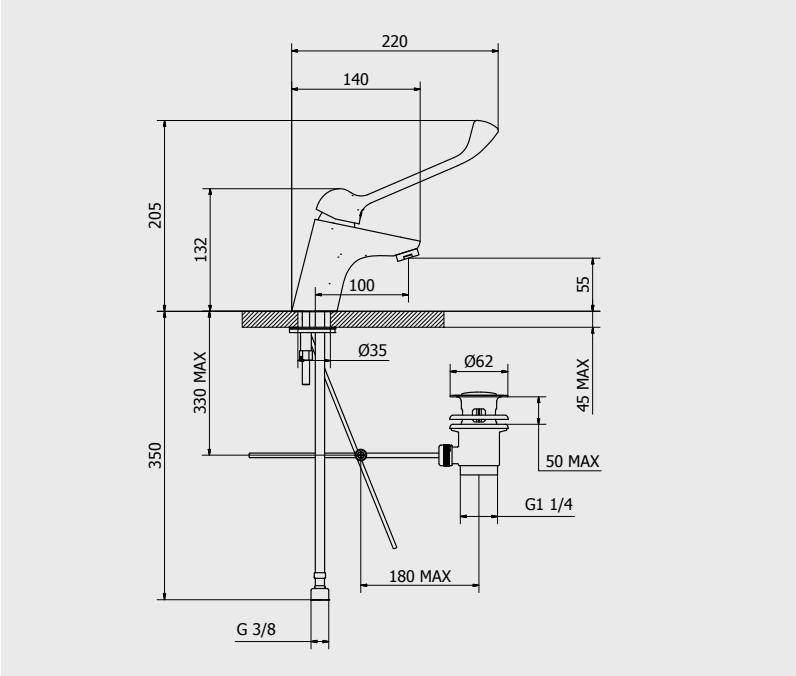

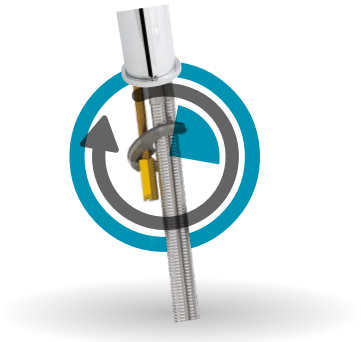

FIXOFAST

Pose accélérée grâce aux contre-écrous verrouillables à étanchéité intégrée

R_504011033-200908IC01

* Garantie contre tout défaut de fabrication. Cf conditions générales de vente.