Rolf

Gamme **ROND'O**

Simplicité & sobriété

Un design tendance épuré, tout en rondeur, pour magnifier votre salle de bain et votre cuisine pour votre plus grand plaisir.

Colonne thermostatique "corps froid"

Installation en façade métal.
Mitigeur thermostatique corps froid :
- manette métal,
- limitation de température à +50°C,
- butée de sécurité à 38°C,
- débit régulé par tête céramique 1/2 tour,
- écrous prisonniers 20/27,
- raccords muraux excentrés avec rosaces.

Colonne télescopique laiton Ø25/22mm.
Réglage en hauteur télescopique sur plage de 49 cm.
Réglage en hauteur de la fixation murale.
Inverseur céramique sur croisillon.
Douche de tête anticalcaire Ø250mm.
Douchette 3 jets anticalcaire Ø100 mm.
Support douchette coulissant à bouton.
Flexible lisse 1,50 m NF

Finition	Réf.
Chromé	**503014003**

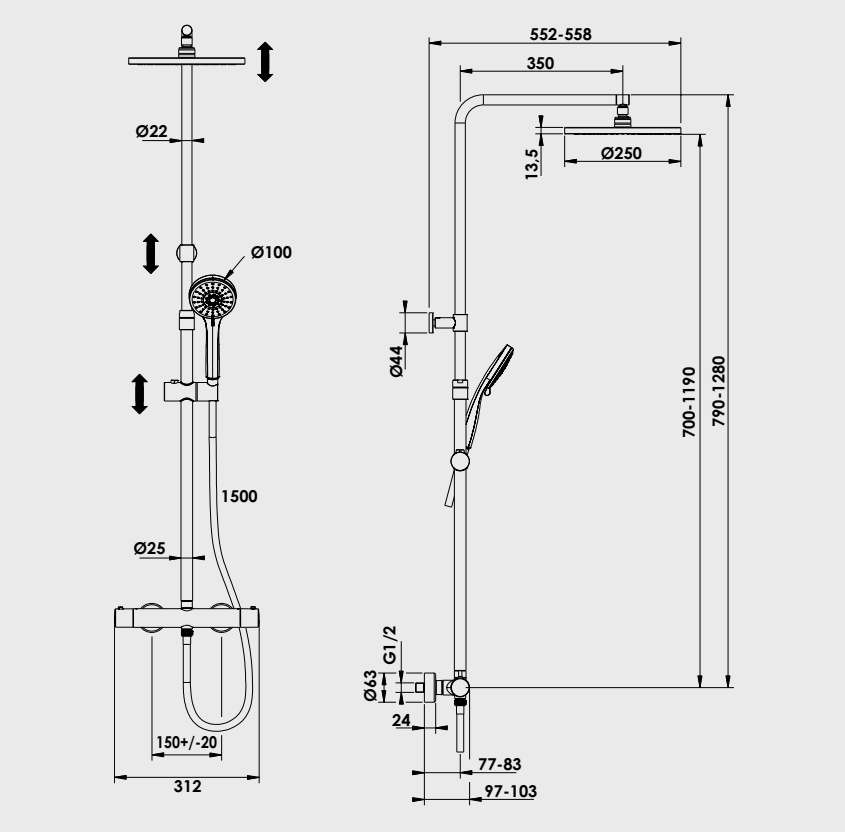

PIÈCES DÉTACHÉES

Tête céramique inverseur	**5411I**

R_503014003-0219fcv01