Packs W.C au sol

Pack W.C compact double commande sans bride

Réservoir porcelaine blanche.
Cuvette porcelaine blanche à sortie horizontale.
Mécanisme économiseur d'eau 3/6 litres à double poussoir affleurant.
Robinet flotteur silencieux 12/17.
Abattant double blanc Duroplast antibactérien déclipsable avec frein de chute.
Livré avec fixations sol.

Finition	Réf.
Blanc	**501512007**

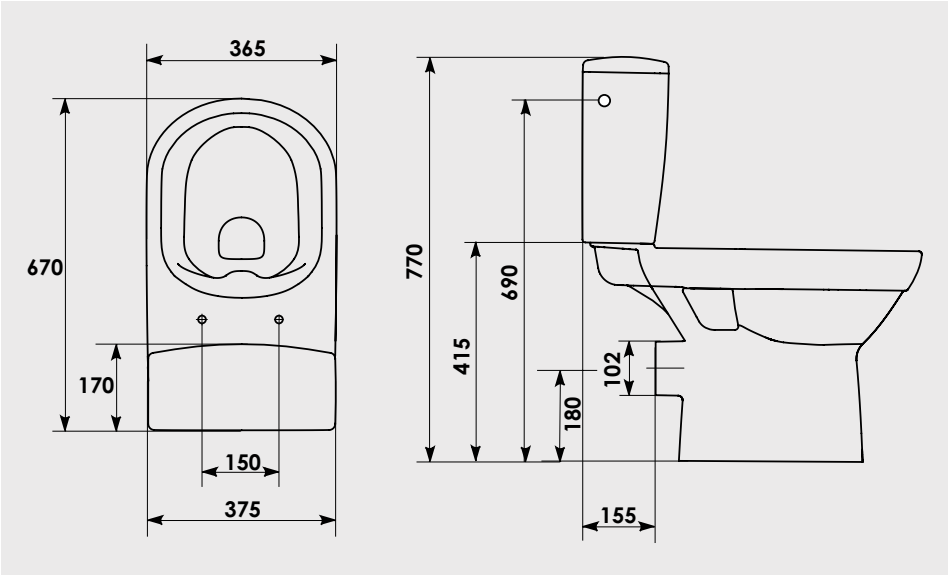

R_501512007-0819nbv01