Rolf

Gamme EV'O

Attestation Sanitaire Conformité

Garantie 10 ans

Sur cartouches et défauts de fabrication

Esthétique & Contemporaine

Toute une gamme aux lignes cossues qui propose tous les atours nécessaires pour s'intégrer dans toutes les ambiances.

FIXOFAST

Pose accélérée
par le dessus
sans perdre aucune pièce

Mitigeur d'évier bec haut

Manette métal.
Cartouche Ø35 mm.
Bec orientable avec aérateur anticalcaire.
Limiteur de débit par point dur.
Limiteur de température réglable.
1 point de fixation avec étrier inclinable.
Flexibles EPDM pré-montés 410 mm.

NF IA - E0 C2 A2 U3

Finition	Réf.
Chromé	**501013602**

ECAU

ECO	A	**B**	C	D
€	A	**B**	C	D
	A	**B**	C	D
	A	B	C	D

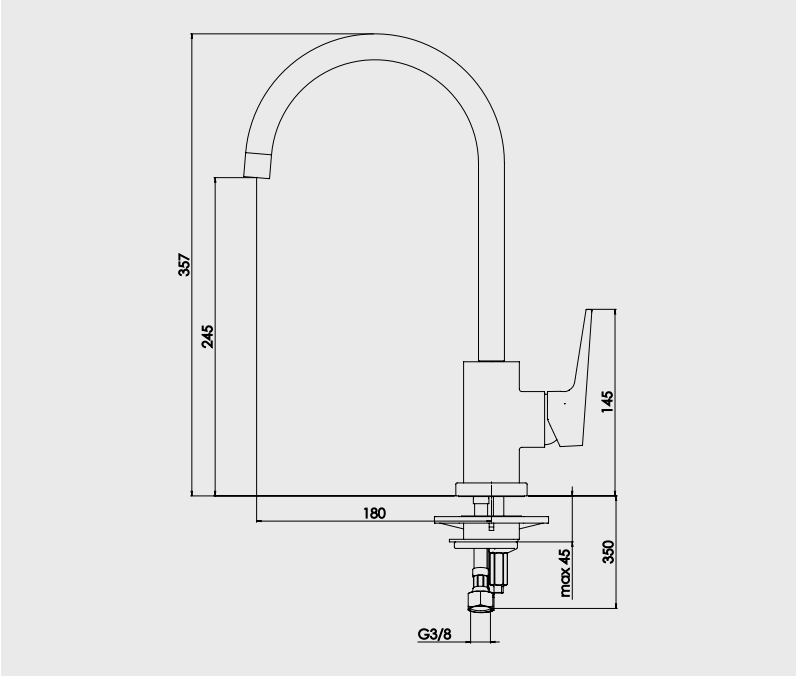

PIÈCES DÉTACHÉES

Cartouche	**502513504**
Manette chromée	**502513514**

* Garantie contre tout défaut de fabrication. Cf conditions générales de vente.

R_501013602-200124nb01