Packs W.C au sol

Pack W.C surélevé double commande

Conforme à la réglementation liée à l'équipement pour les personnes à mobilité réduite.
Réservoir et cuvette en porcelaine.
4 points d'ancrage.
Sortie horizontale.
Mécanisme économiseur d'eau 3/6 litres à double bouton poussoir.
Robinet flotteur silencieux.
Alimentation droite ou gauche.
Abattant Duroplast avec charnières acier inox à fixation par le haut.
Livré avec fixations.

Finition	Réf.
Blanc	**417417**

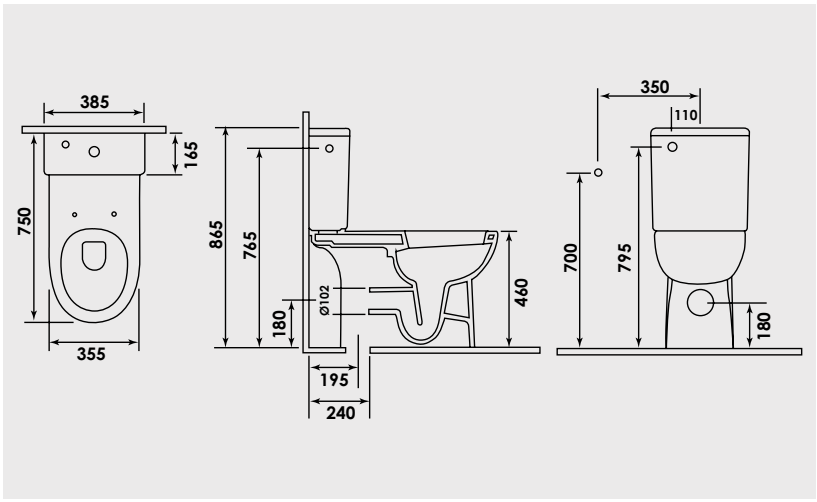

PIÈCES DÉTACHÉES

Abattant double	**417417B**

R_417417-0319nbv01