Rolf

Gamme **Class'O**

Attestation Sanitaire Conformité

Garantie 10 ans

Sur cartouches et défauts de fabrication

Technologie & Design contemporain

Tout le savoir-faire de la marque Rolf pour une esthétique différenciée et reconnue.

Adapté aux logements collectifs et individuels groupés avec la certification Ge5

FIXOFAST

Pose accélérée
par le dessus
sans perdre aucune pièce

Mitigeur de lavabo

Manette métal.
Cartouche Ø35 mm.
Bec fixe avec aérateur anticalcaire.
Limiteur de débit par point dur.
Limiteur de température réglable.
1 point de fixation avec étrier inclinable.
Flexibles EPDM anti-torsion pré-montés 350 mm.
Vidage laiton. Tirette latérale.

NF - E0 C3 A2 U3

Finition	Réf.
Chromé	**133001**

ECAU

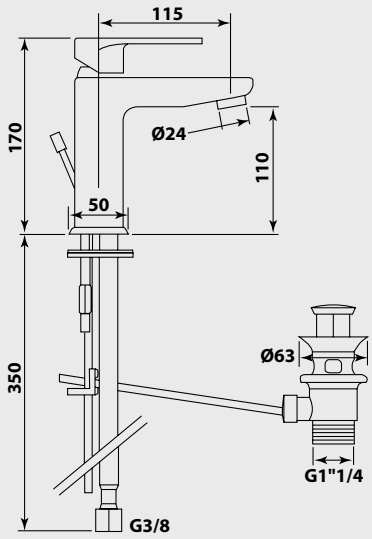

PIÈCES DÉTACHÉES	
Manette métal	**30072**
Cartouche	**30042**
Aérateur	**30054**
Flexible alimentation	**30061**
Tirette de vidage	**30049**

* Garantie contre tout défaut de fabrication. Cf conditions générales de vente.

R_133001-200123nb02