Rolf

Gamme ACCESS'O

Attestation SANITAIRE Conformité

Sélection HLM PRODUITS

GARANTIE 10 ANS

Sur cartouches et défauts de fabrication

Technologie & Sobriété

Sa poignée aux courbes douces lui donne une allure élégante. Sobre et complète la gamme propose une large diversité de modèles.

Economies d'énergie et d'eau avec la technologie C2

Adapté aux logements collectifs et individuels groupés avec la certification Ge3

Mitigeur de douche mural

Manette métal.
Cartouche Ø40 mm.
Limiteur de débit par point dur.
Limiteur de température réglable.
Arrivées écrous prisonniers 20/27.
Raccords muraux excentrés avec rosaces.
Clapet anti-retour.

NF IA - E1 C2 A3 U3

Finition	Réf.
Chromé	**12914**

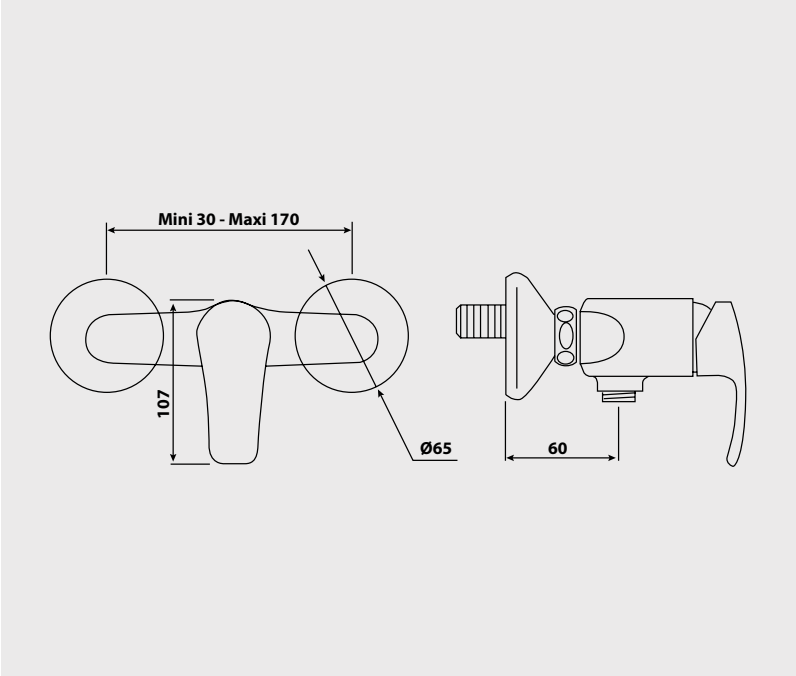

PIÈCES DÉTACHÉES	
Manette	**30064**
Cartouche	**30045**
Cache-trou	**30051**
Clapet anti-retour	**30076**
Jeu raccords muraux	**30074**

* Garantie contre tout défaut de fabrication. Cf conditions générales de vente.

R_12914-0219bv01