Rolf

Gamme ACCESS'O

Attestation Sanitaire Conformité

Sélection HLM PRODUITS

GARANTIE 10 ANS

Sur cartouches et défauts de fabrication

Technologie & Sobriété

Sa poignée aux courbes douces lui donne une allure élégante. Sobre et complète la gamme propose une large diversité de modèles.

Adapté aux logements collectifs et individuels groupés avec la certification Ge5

FIXOFAST

Pose accélérée
par le dessus
sans perdre aucune pièce

Mitigeur d'évier

Manette métal.
Cartouche Ø40 mm.
Bec orientable avec aérateur anticalcaire.
Limiteur de débit par point dur.
Limiteur de température réglable.
1 point de fixation avec étrier inclinable.
Flexibles EPDM pré-montés 350 mm.
Platine de renfort évier.

NF IA - E0 C3 A2 U3

Finition	Réf.
Chromé	**12910**

ECAU

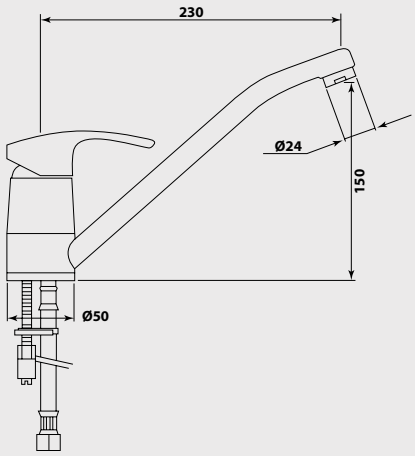

PIÈCES DÉTACHÉES	
Manette métal	**30064**
Cartouche	**30044**
Cache-trou	**30050**
Flexible alimentation	**30060**

* Garantie contre tout défaut de fabrication. Cf conditions générales de vente.

R_12910-200124nb02