bathroom therapy

Lave-mains d'angle

CARACTÉRISTIQUES

- Porcelaine blanche.
- Avec trou de robinetterie et trop plein.
- Livré sans robinetterie ni vidage.

RÉF.	FINITION
487863	Blanc

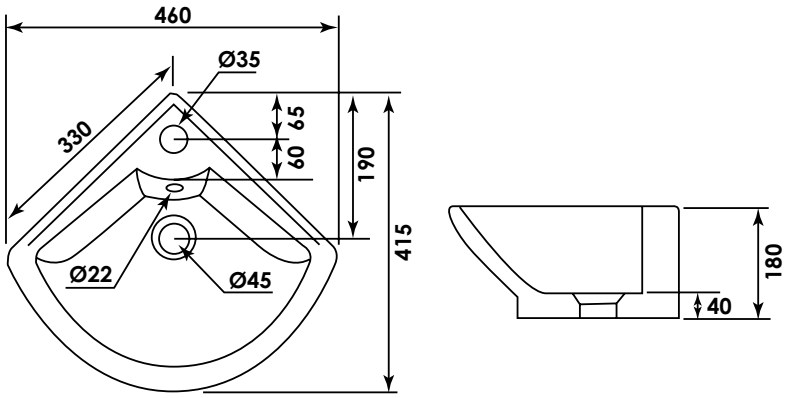

AYOR Bathroom - SAS au capital de 2 000 000 euros. RCS Angoulème n°382 842 151. 2 rue Gutenberg - 16440 Roullet St Estèphe - Tél. +33 5 45 66 43 46
Tous droits réservés. - AYOR se réserve le droit de changer ces caractéristiques sans préavis.- Garantie sur les défauts de matière et de fabrication.

ayor